KTMF IGT 14" AUTO-BIAS
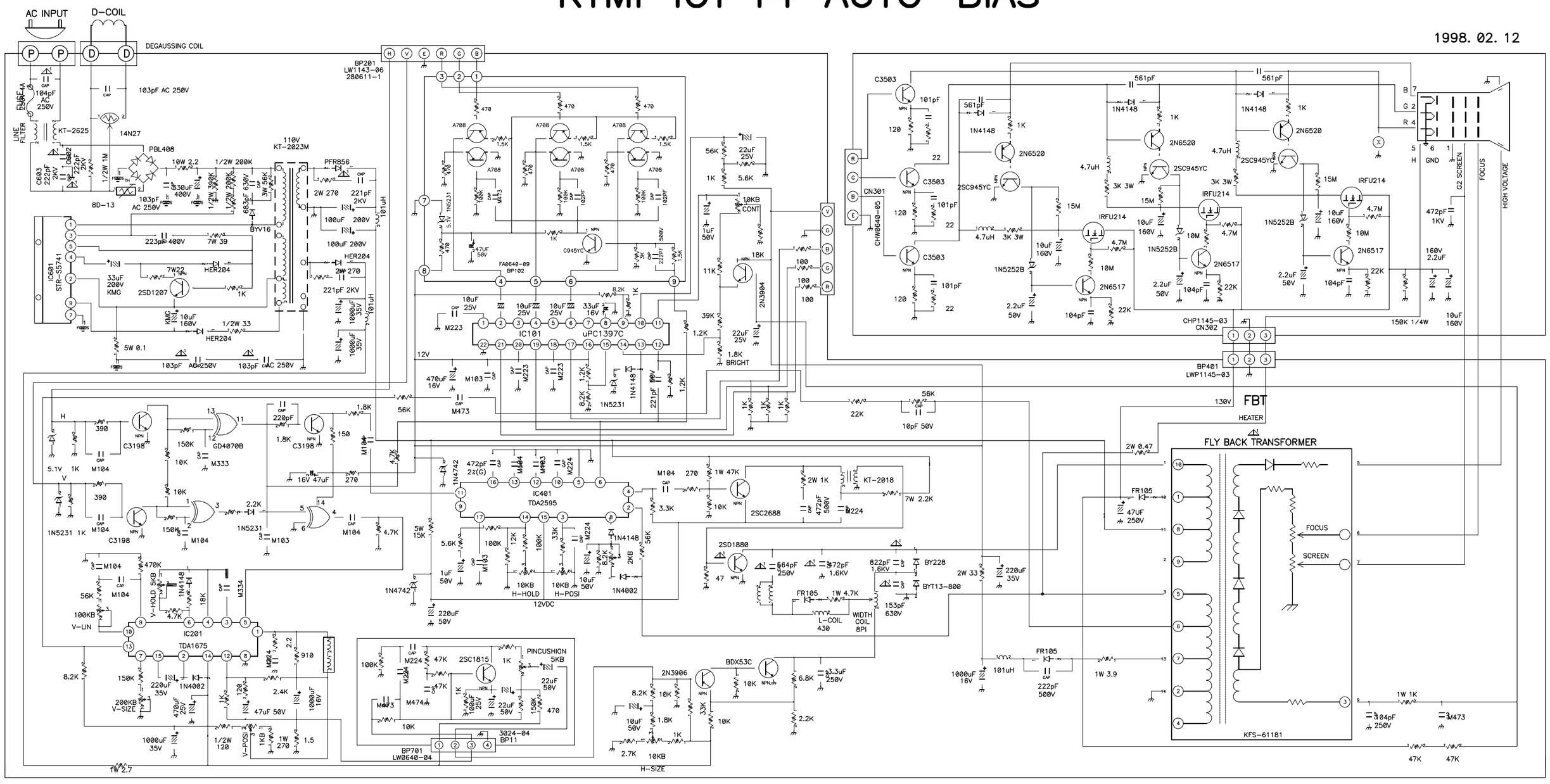
1998. 02. 12